tourne

TOURNE 6.4

INFORMATIVE PREISLISTE DER FAHRZEUGE UND SONDERAUSSTATTUNGEN
TECHNISCHE DATEN

Gültig ab 01.10.2023

AT, 6.4 MY2023

Hersteller: Tourne Mobil, Slowenien

Peugeot Boxer basis

	kW/PS	Getriebe	Getriebe	Masse	UVP inkl. 20,00% Mwst
Tourne Mobil 435 L4H2 2.2 BlueHDI 140 Chassis reinforced *	103 / 140	Euro 6d-6.4	6-Gang-Schaltgetriebe	3074 kg	97.882 €
Tourne Mobil 435 L4H2 2.2 BlueHDI 165 Chassis reinforced *	121 / 165	Euro 6d-6.4	6-Gang-Schaltgetriebe	3074 kg	106.624 €

*zulässiges Gesamtgewicht 3.500 kg

Serienausstattung des Tourne-Basisfahrzeugs Peugeot Boxer:

ESP + ASR- Fahrzeugstabilitätskontrollsystem
ABS mit Notbremsassistenzsystem
Elektronische Schaltempfehlung in der Armatur
Sicherheitsgurt mit pyrotechnischem Gurtstraffer
Warnlicht für einen nicht angelegten Sicherheitsgurt des Fahrers
Warnlicht für einen nicht angelegten Sicherheitsgurt des Beifahrers
Automatische Türverriegelung während der Fahrt
Wegfahrsperre mit Transponder
Autoradio-Vorbereitung
Fahrerairbag
Servolenkung
Elektrische Fensterheber vorne
In der Längsrichtung und Höhe verstellbarer Fahrersitz
Fahrersitz mit Lordosenunterstützung
Fahrersitz mit Armlehne
Zentralverriegelung aller Türen mit Funkfernbedienung
Kraftstofftank 90 l
15" Stahlfelgen mit Reifen 225/70/R15C 109/107S (für 335)
16" Stahlfelgen mit Reifen 225/75/R16C 116/114R (für 435)
Kunsstoffabdeckung an den Radläufen für die Version 435

Die Tourne Philosophie:

Tourne macht Ihnen mit seinen Fahrzeugen ein transparentes, faires Angebot. Das heißt für Sie:

- keine irreführende Aufpreis- und Paketpolitik
- keine Pakete die den Preis "schön rechnen"
- keine Pflichtpakete die Sie nicht brauchen oder möchten
- einen äußerst umfangreichen Serienstandard - vergleichen Sie!
- herausragende Qualität
- die Möglichkeit das Fahrzeug über ausgewählte Optionen zu Ihrem Wunschfahrzeug zu machen

Das ist Tourne. Das ist Reisen. Fair, offen und inspirierend!

Die Fahrzeugmasse beinhaltet die gesamte Serienausstattung und: Fahrer 75 kg, Kraftstoff 81 l, Gasflasche mit 10 kg Gas.

Die in der Gerätepreisliste aufgeführten Gewichte machen einen Unterschied zum Gewicht vom Basismodell.
Die Preise beinhalten die Mehrwertsteuer von 20 %, NOVA 21 % bei 140 PS und 28 % bei 165 PS Motor und Malus.

Serienausstattung detailliert

Peugeot Boxer Serienstandard bei Tourne

	Zulässiges Gesamtgewicht 3500 kg			Serie		
	Stoßstange vorne in Wagenfarbe			Serie		
	Nebelscheinwerfer vorne	PR01		Serie		
	Elektrisch verstellbare und beheizbare Außenspieg	RK04		Serie		
	Lenkrad und Schalthebelgriff in Leder	VH04		Serie		
	Einfassung Kombiinstrument in Chrom-Optik	GMAJ		Serie		
	Smartphone- oder Tablethalterung	ME15		Serie		
	Beifahrer-Airbag	NN01		Serie		
	Tempomat (Geschwindigkeitsregler mit Begrenzer)	RG03		Serie		
	Klimaanlage mit Außentemperaturanzeige	RE01		Serie		
	Radio-Multimedia-mit Navigation			Serie		
	Drehbarer Fahrer- und Beifahrersitz CAPTAIN CHAIR + 2 in Höhe und Neigung einstellbare Armlehnen.	WM20		Serie		
	Teppich für das Fahrerhaus	CP1		Serie		
	Anhängevorrichtung MONOBLOCK (Ideal zur Befestigung eines Kupplungsträgers für Fahrräder - einfach entfernbar)			Serie		

Tourne Mobil Serienausstattung und Optionen

	Sonderausführung der Armacel Armaflex ACE + 15mm / 32mm Isolierung Webasto climatic test EN1646			Serie		
	Fußbodendämmung 30mm			Serie		
	Diesel-Innenraumheizung Webasto Hybrid II5 1,5kW - 4kW (Die hocheffiziente Dieselheizung erlaubt es, weniger Gasvorrat auf Reisen mitzunehmen. Wertvoller Stauraum und Zuladungsreserve wird gespart. Diesel ist immer verfügbar!)			Serie		
	Whale Gas-Wasserheizungssystem Hybrid II5 1,25 Kw Volumen 8 Liter			Serie		
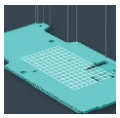	Elektrische Fußbodenheizung Ebeco 48V mit Heizleistung 64W			Serie		
	Abwassertank hervorragend isoliert und durch Webasto Warmluftheizung beheizt, 100 l			Serie		
	Aufbaubatterie TAB 95AH (C20) AGM - MOTION			Serie		
	Frontscheiben-Verdunkelungssystem Dometic FP200			Serie		
	Fronttüren-Verdunkelungssystem Dometic Duette Blackout			Serie		
	Dachfenster hinten Dometic Midi-Heki Style GD 500 x 700			Serie		
	Dachfenster vorne Dometic Midi-Heki Style GD 500 x 700			Serie		
	Dachfenster Mini-Heki im Badezimmer 400 x 400 Für optimale Belüftung und angenehmes Licht			Serie		

Tourne Mobil Serienausstattung und Optionen

	Aufbaufenster Dometic S7S mit Verdunklungsplissee und Insektenschutzgitter Kältebrückenfreie Rahmenfenster für beste Isolation und Sicherheit		Serie		
	Hecktürfenster 2 x Dometic S7P 490x500		Serie		
	Hartal-Insektenschutzgitter an seitlicher Schiebetür		Serie		
	Rückfahrkamera		Serie		
	Außenleuchte und Regenschutz Dometic Raintec RT100 Fernbedienung mit Dimmerfunktion		Serie		
	Elektrische Einstiegsstufe Thule Slide Out: Extrabreit 550 mm		Serie		
	Markise Omnistor 6300. Länge 4,00 m - Ausladung 2,50 m. (Mit integrierten Spannarmen für perfekte Tuchspannung. Montiert mit speziellen Adaptern und gegen herunterlaufendes Wasser am Fahrzeug oben abgedichtet)		Serie		
	Gassicherheitsventil GOK Monocontrol (Kollisionsschutz)		Serie		
	Gasdetektor AL-KO BMTG 12V LPG und Schlafgasdetektor		Serie		
	Webasto-Steuereinheit MULTICONTROL ATE		Serie		
	Kühlschrank Thetford T2090, Inhalt 90l, Gefrierschrank 6,5l, 12V Hochgesetzt in günstiger Blick- und Griffhöhe		Serie		
 	Hoher Multifunktionsschrank mit klappbaren Regalen und der Möglichkeit, wahlweise mit eingehängter Kleiderstange, Kleidung auf Bügeln zu transportieren. Inklusive zusätzlicher Beleuchtung.	3 kg	Serie		

Tourne Mobil Serienausstattung und Optionen

	Geräumige Schubladen für Gewürze über dem Küchenblock		1,8 kg	Serie		
	Schritt für einfachen Zugang zum hinteren Bett			Serie		
	Verlängerung der Küchenarbeitsplatte, bündig ohne Höhenversatz			Serie		
	Kombination aus 2-flammigem Kochfeld und Spüle mit Glasabdeckung MO9722 R			Serie		
	Küchentisch und Tisch aus hochwertigen Verbundplatten kompakten 10 mm, hohe Beständigkeit gegen mechanische Beschädigungen, Temperatur und Feuchtigkeit			Serie		
	Möbel aus hochwertigem HPL (High Pressure Laminate), feuchtigkeitsbeständige Pappelplatten mit hoher Kratzfestigkeit. Design Rovere Calcino Eiche			Serie		
	Abschlussleisten und Möbelleisten aus Massivholz (Eiche, Esche) Zusätzlich verzapft, wie im Schreinerhandwerk üblich.			Serie		
	Patentiertes DREAM4SYSTEM - 4 vollwertige, bequeme Schlafplätze Maße Heck: 190 cm x 140 cm Maße Vorne: 185 cm x 110 cm			Serie		
	Zusätzlicher Sitz. Teil des Dream4Systems			Serie		
	Einlegeteile zum Vergrößern des Tisches. Teil der Dream4System-Version		3,8 kg	Serie		
	Lautsprecher über den Betten hinten			Serie		
	Bettwäscheset (2 Kissen, 2 Decken, 2 Kissenbezüge, 2 Matratzentopper, 2 Bettlaken)		14 kg	Serie		
	Leseleuchten vorne und hinten mit LED-Ausführung 12V 350 MA 350 Milliampere.			Serie		

Tourne Mobil Serienausstattung und Optionen

	Stimmungsvolle Ambietenbeleuchtung in energiesparender LED - Technik			Serie		
blum	Möbelbeschläge (Scharniere und Schubladenführungen) in Haushaltsqualität. Tourne verwendet hier Produkte von Profiausstatter blum			Serie		
	LED-Licht über dem Küchenblock			Serie		
	12V-USB-Anschluss hinten über den Betten			Serie		
	220V-Steckdose im Gepäckraum			Serie		
	220V-Steckdose im Wohnbereich			Serie		
	Badezimmer mit Dusche, Toilette Thetford C233			Serie		
	Kleiderhaken im Badezimmer			Serie		
	Spiegel im Badezimmer Ein geräumiger Oberschrank mit zwei Regalen für Toilettenartikel			Serie		
	Laderegler Booster AL-KO NE325 40A			Serie		
	Fix & Go Kit (statt Ersatzrad)			Serie		

Preisliste des Basisfahrzeugzubehörs Peugeot Boxer

	Intelligente elektronische Fahrsteuerung + Downhill-Assist-System	UF04		692 €		
	Toter-Winkel-Assistent und Elektrisch einklappbare Außenspiegel	AO01		964 €		
	Automatische Klimaanlage mit gekühltem Ablagefach	RE07	4 kg	978 €		
	Automatisches Tagfahrlicht und automatische Scheibenwischer mit Regensensor (serienmäßig bei E702)	NB08		439 €		
	Schmutzfänger an Vorder- und Hinterachse	PE03		330 €		
	Notbremssystem: Active safety Brake (serienmäßig bei E702)	D403		1.384 €		
	Unterer Motorschutz	FX01	23 kg	259 €		
	Scheinwerfer mit LED-Tagfahrlicht	FE12		475 €		
	AFIL-PAKET: - Notbremssystem: Active Safety Break - Spurhalteassistent - Automatisches Umschalten zwischen Fernlicht und Abblendlicht - Verkehrszeichenerkennung und Geschwindigkeitsempfehlung - Automatische Scheibenwischer mit Regensensor	E702		1.982 €		
	Stahlersatzrad in Originalgrösse, Ersatzradhalterung mit Seilzug	RS03	40 kg	354 €		
	Reifendrucksensor	UE01		298 €		
	Metallic Lakierung	0MM0		1.071 €		
	Sonderfarbe (Grey Expedition 4KP0, Grey Thunder 2BP0)	0MP0		782 €		
	Sonderfarbe (Flottenfarbe)	0ME0		1.750 €		

Preisliste der Nachrüstung des TOURNE Wohnmobils

	BULL BAR Rohrschutz an der vorderen Stoßstange - schwarz	BB1	7 kg	551 €		
	BULL BAR Rohrschutz an der vorderen Stoßstange -chrom	BB2	7 kg	551 €		
	Leichtmetallfelgen 16 " nur Version 435	AW6	-7,6 kg	1.463 €		
	Leichtmetallfelgen 16" schwarz nur Version 435	AW6B	-7,6 kg	1.583 €		
	Dachklimaanlage Dometic FJ1700 (1700W Kühlung 220V, 800W Heizung)	RAC	29 kg	2.854 €		
	Dachklimaanlage Dometic FJ2000 (2000W Kühlung 220V, 1200W Heizung)	RA1	32 kg	3.300 €		
	Thule Vent im Badezimmer 400×400	TV1	1,2 kg	407 €		
	Zusätzliche Aufbaubatterie TAB 95AH (C20) AGM - MOTION	BA1	28 kg	501 €		
	Block LI-ION HD12-100 12,8 V, die LI-ION-Batterie enthält einen MMPT-Solarregler mit einem Display, das einen um 25% besseren Wirkungsgrad aufweist und die Starterbatteriespannung beibehält. Es enthält ein LI-Ladegerät, das 22A anstelle von 16A über 230 V auflädt.	LI1	-12,2 kg	2.333 €		
	DOPPELT Block LI-ION HD12-100 12,8 V, die LI-ION-Batterie enthält einen MMPT-Solarregler mit einem Display, das einen um 25% besseren Wirkungsgrad aufweist und die Starterbatteriespannung beibehält. Es enthält ein LI-Ladegerät, das 22A anstelle von 16A über 230 V auflädt.	LI2	1,4 kg	3.712 €		
	Wechselrichter 12V / 220V 1500W mit Block LI-ION HD12 -144ah	LI3	-5,3 kg	3.174 €		
	Radträger für die Hecktür für 2 Fahrräder: Thule VAN XT black	CBT	9,5 kg	892 €		
	Teppichboden für den hinteren Bereich (Flur, unter dem Tisch, Kofferraum), bestehend aus 4 Teilen	CP3	9,5 kg	599 €		

Preisliste der Nachrüstung des TOURNE Wohnmobils

	Polsterung aus hochwertigem und strapazierfähigen Textilleder	LSA		1.150 €		
	Außendusche	ES1	1,5 kg	736 €		
	Wechselrichter 12V / 220V 600W, Fernschalter, Buchse unter Sitz	IN3	2,4 kg	694 €		
	Elektrisches Abwasserventil	EV1	-0,4 kg	580 €		
	Auslassventil zum Ablassen von sauberem Wasser	FW1	0,4 kg	81 €		
	Fernbedienung der Webasto Thermo connect TC ON 2	WR4	0,3 kg	705 €		
	Einlegeboden in der Dusche	CS2	3,3 kg	367 €		
	Zusätzlicher externer Gasanschluss (Vorproduktionsauftrag, Nachrüstung nicht möglich)	EG1	0,5 kg	537 €		
	VB-AIRSUSPENSION B.V. zusätzliche Luftfederung hinten (NICHT IN DER FAHRZEUG-TYPGENEHMIGUNG ENTHALTEN)	AS1	16 kg	2.162 €		
	Ganzjahresreifen 225/75R16CP 118R VanContact Camper 10PR	AT2		1.026 €		
	Solarenergiemodul 140W-12V Mono	SP8	10 kg	1.306 €		
ISOFIX	ISOFIX Kindersitz Halterung	ISO	4 kg	241 €		

Polster und Lackierungen

Standardpolsterung TSA
TSA

Optionspolsterung LSA
LSA

Red Profond 1QE0
(special colour 0ME0)

Grey Artens F4M0
(metalic colour 0MM0)

Grey Expedition 4KP0
(special colour 0MP0)

White Icy PRP0

Grey Fer ZWM0
(metalic colour 0MM0)

Farben und Interieur - spezielles Design

in Kombination mit LSA-Zierleisten und Leichtmetallrädern in schwarzer Mattlackierung

Optionspolsterung LSA

Black Edition / Grey Graphit (E9M0)
(metalic colour 0MM0)

Grey Edition / Grey Stone Ral7030 YHE0
(special colour 0ME0)

Green Saphin SLE0
(special colour 0ME0)

Grey Thunder 2BP0
(special colour 0MP0)

TECHNISCHE DATEN - Motorisierung

		Tourne Mobil 435 L4H2 2.2 BlueHDI 140	Tourne Mobil 435 L4H2 2.2 BlueHDI 165
ALLGEMEIN	Emissionsstandard	EURO 6.4	
	Volumen (cm3)	2179	
	Maximale Leistung (kW) / Motordrehzahl (U/Min)	103/3750	121/3750
GEWICHT	Gewicht des Fahrzeugs (Kg)	3074	3074
	Zulässiges Gesamtgewicht (Kg)	3500	3500
	Zulässiges Zuggesamtgewicht (Kg)	6500	6500
	Zulässige Anhängelast (Kg)	3000	3000
AUSSENABMESSUNG	Länge (mm)	6363	
	Breite - mit Spiegel (mm)	2690	
	Breite ohne Seitenspiegel (mm)	2050	
	Fahrzeughöhe - MIN	335 = 2570 mm ; 435=2633 mm ; Opt. Klimaanlage Dach = + 95 mm	
	Radstand (mm)	4035	
INNENABMESSUNG	Maße Heckbett	1960/1860 × 190	
	Maße Frontbett	1850 x 1100 - (440 x 400)	
	Nutzbare Laderaumbreite unter dem Heckbett L/B/H	1665 × 990 × 660	
	Anzahl der Betten	4	
	Anzahl der Sitzplätze	4	

TECHNISCHE DATEN

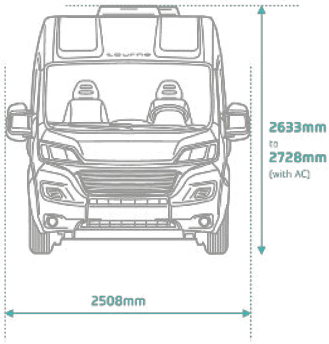

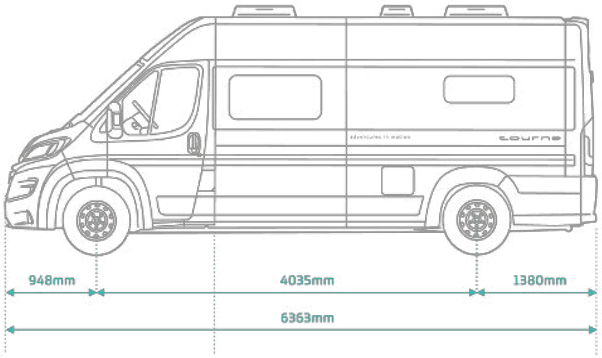

Frischwassertank, 100 l

Abwassertank hervorragend isoliert und durch Webasto Warmluftheizung beheizt, 100 l

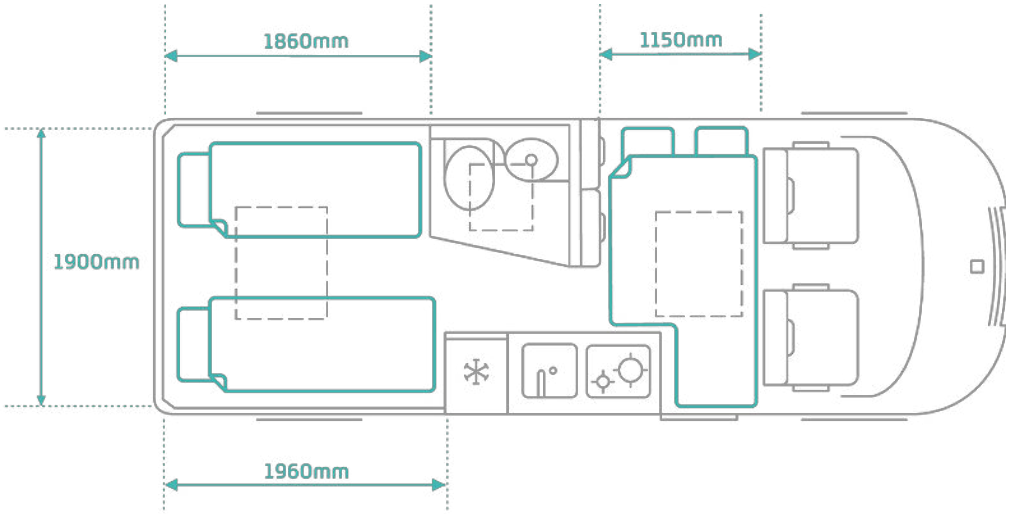

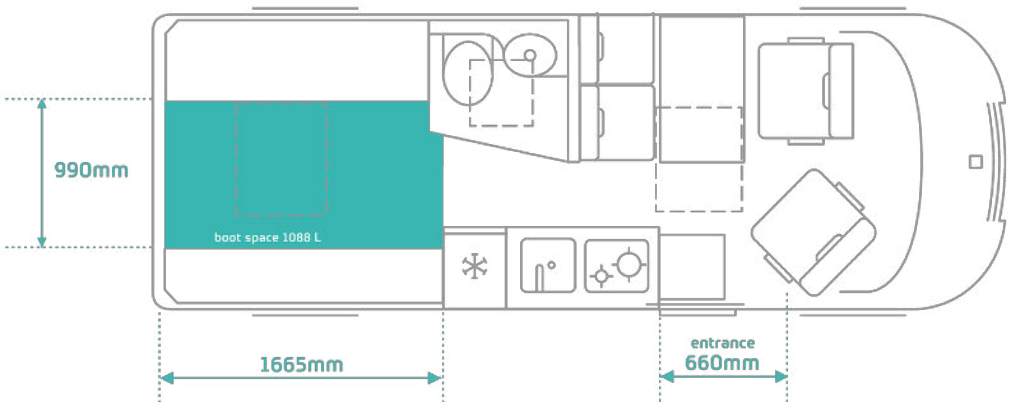

Tourne Mobil - Nicht zu vergleichen!

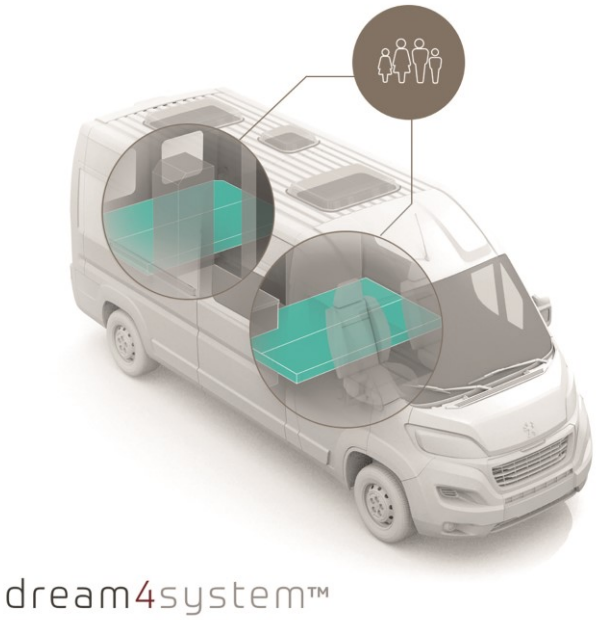

Dream4System
Das einzigartige und patentierte
Schlafsystem für Schlafkomfort für Vier.
Schlafen im Van wie zu Hause!

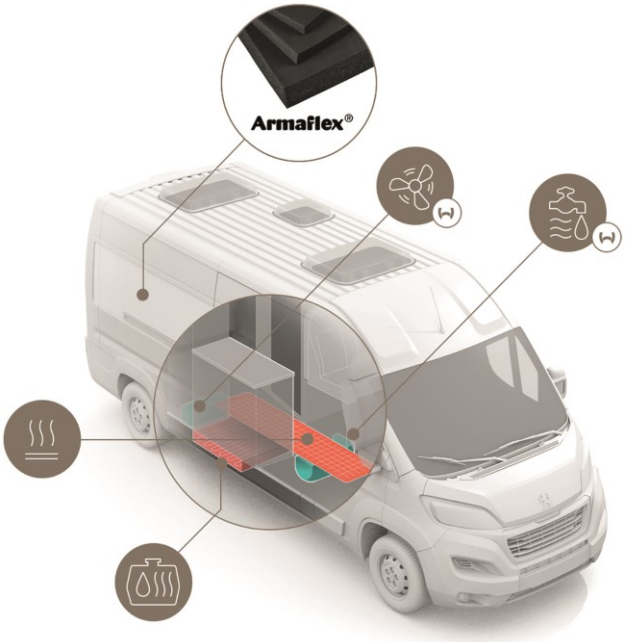

- Armaflex-Isolierung 30 mm
- Fußbodendämmung 30 mm
- Webasto-Dieselheizung
- Elektrische Fußbodenheizung
- Beheizter Abwassertank

Der All-Season Van in Serienausstattung.

Tourne erreicht mit seinen teils einzigartigen und funktionalen Lösungen in dieser Fahrzeugklasse eine neue Dimension. Sie vereint sachliche skandinavische Eleganz und Raffinesse mit Komfort, Funktionalität, und ausgeprägter Robustheit. Ein Van für große und kleine Touren, höchster Verarbeitungs- und Materialqualität. Ein Van für alle Generationen und Jahreszeiten! Tourne der All Season Van.

Komfortables Reisen und Campen während des ganzen Jahres

Beste Autarkie, um auch abseits der Campingplätze die Reise genießen zu können

Ein Innendesign mit Betonung auf Benutzerfreundlichkeit, klaren und einfachen Formen in hellen, freundlichen Farben

Dream4System, ein patentiertes Bettsystem auf Niveau von ausgewachsenen Reisemobilen

Ein in Farbe und Form harmonisch gestaltetes Koncept für mobiles Wohnen: Das Reisemobil wird durch deb Besitzer und Nutzer des Fahrzeugs mit masssgeschneiderter Ausstattung und eigenen Gegenstäden persönlisch ausgestalted.

Langlebigkeit

Beschränke und stimmige Palette an Werkstoffen, Texturen und Farben

Klare un einfache Geometrie

Ausgezeichnete Ergonimiet

Klare und einfache Details

Nützlichkeit

Harmoinische Ausführoung von geraden und gekuvert Linien, scharfen und abgerundeten Kanten, scharfen und sanften Ubergängen zwischen Oberflächen, optische Korrekturen zwischen gerade und gekrümmten Lfächen usw.

Wir laden Sie zur individuellen Präsentation des Fahrzeugs und zur Probefahrt ein.

AUTORISIERTER VERKÄUFER TOURNE MOBIL :

TOURNE MOBIL d.o.o
Ljubljanska 16
1360 VRHNIKA

info@tourne-mobil.com
www.tourne-mobil.com

Alle angegebenen Preise sind unverbindliche empfohlene Endkundenpreise und enthalten 20,00% Mehrwertsteuer. Detaillierte Informationen zu Preisen und Angeboten erhalten Sie bei autorisierten Tourne Mobil-Händlern. Wir behalten uns das Recht vor, Änderungen an Modellen, Konstruktionen, Ausrüstungen, technischen Daten und Preisen ohne vorherige Ankündigung vorzunehmen. Wir behalten uns das Recht vor, die eingebauten Materialien zu ändern. Die Preisliste ist informativ. Bilder sollten nur zur Orientierung verwendet werden, da der Druck die tatsächlichen Farben von Fahrzeugen und Sitzbezügen nicht wiedergeben kann.